Стеллаж-фрегат «Аврора»

Пожалуйста, перед сборкой
прочтите инструкцию.

Мы вам поможем.

Если у вас возникли проблемы
или вопросы по товару в процессе
сборки, пожалуйста, обратитесь
в нашу сервисную службу.
Наши специалисты вам помогут.
e-mail: service@infania.ru
Телефон: 8-800-555-39-23
Понедельник - Пятница
10.00-18.00

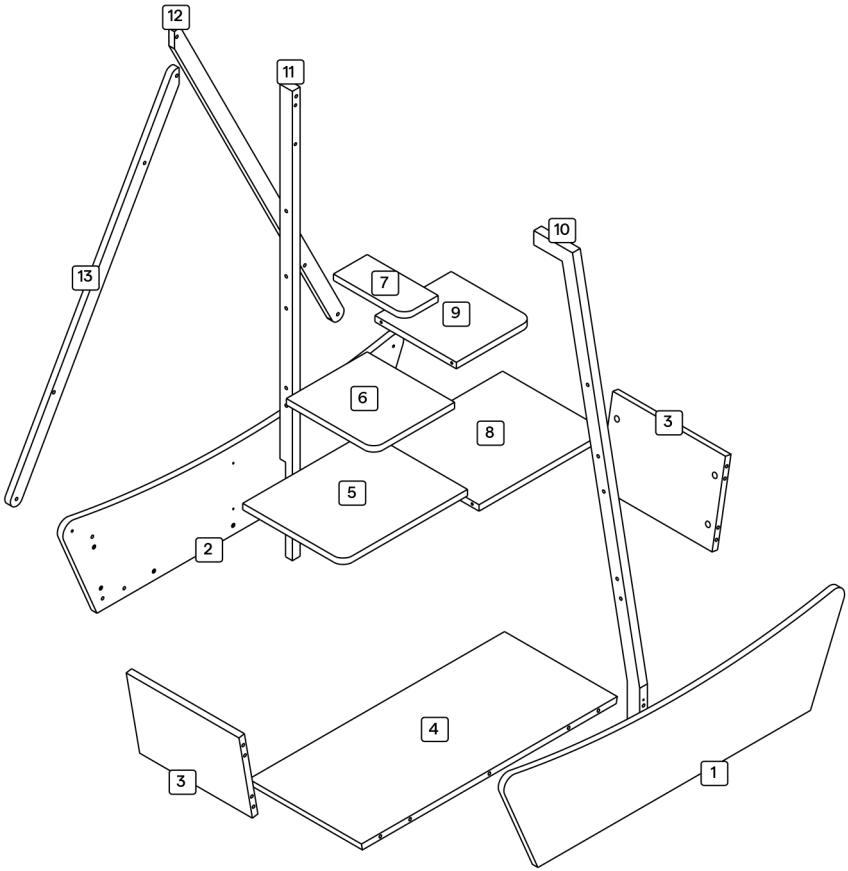

Деталь	Описание	Кол-во
01	Передняя стенка	01
02	Задняя стенка	01
03	Боковые стенки	02
04	Основание	01
05	Полка 05	01
06	Полка 06	01
07	Полка 07	01
08	Полка 08	01
09	Полка 09	01
10	Передняя мачта	01
11	Задняя мачта	01
12	Задняя правая перекладина	01
13	Задняя левая перекладина	01

В комплект не входит: отвертка и молоток	
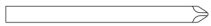	Крестовая отвертка

Использование

Рисунок (01)

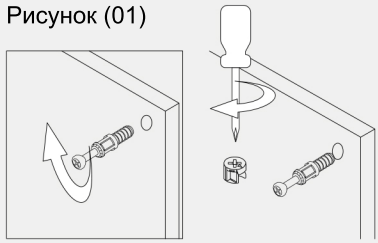

Список фурнитуры

A

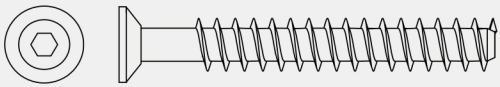

6,5x70 мм **12 шт.**

C

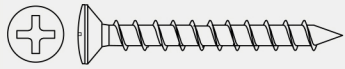

4x55 мм **2 шт.**

H

3x35 мм **6 шт.**

Q

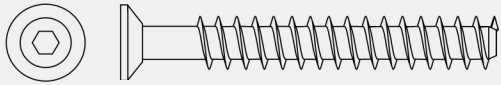

6,5x50 мм **5 шт.**

E

14 шт.

F

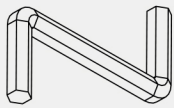

1 шт.

G

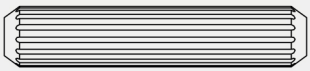

8x40 мм **14 шт.**

D

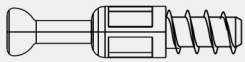

14 шт.

8 шт.

14 шт.

ШАГ 1 [1] [2]

D

14 шт.

Поместите переднюю стенку (№1) и заднюю стенку (№2) на чистую и ровную поверхность. С помощью крестовой отвертки вверните все болты блокировки эксцентрика «D» в соответствующие отверстия, как показано ниже, поворачивая по часовой стрелке до затягивания.

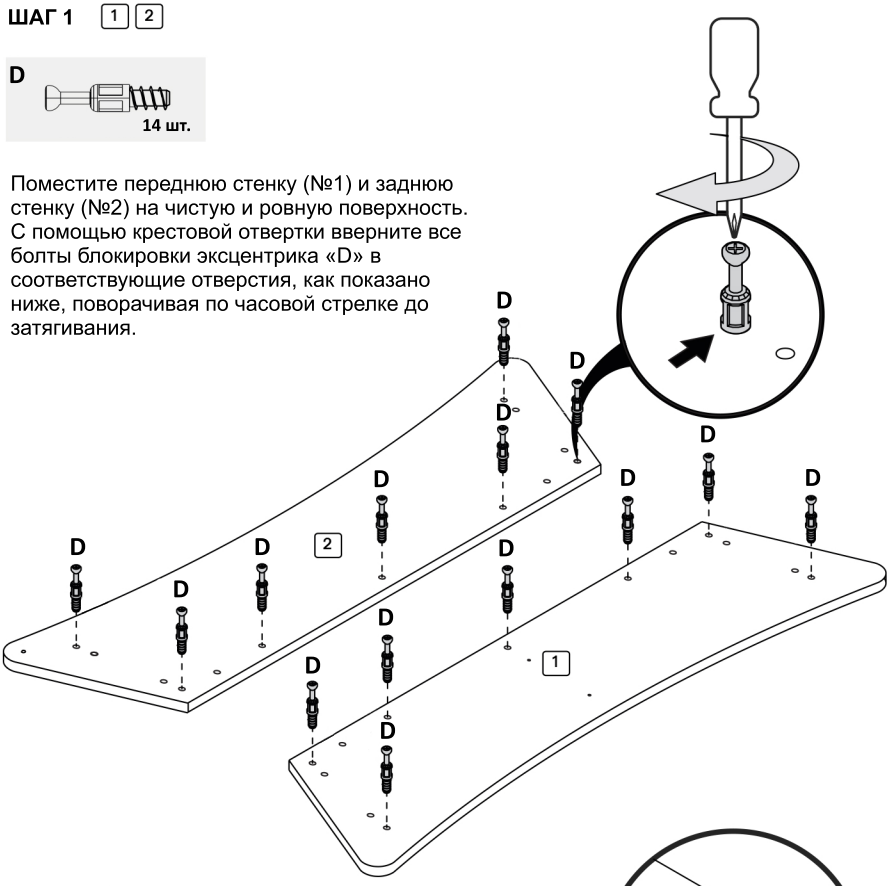

ШАГ 2 [3]

С помощью молотка или киянки вставьте шкант «G» в отверстия по краям обеих боковых стенок (№3).

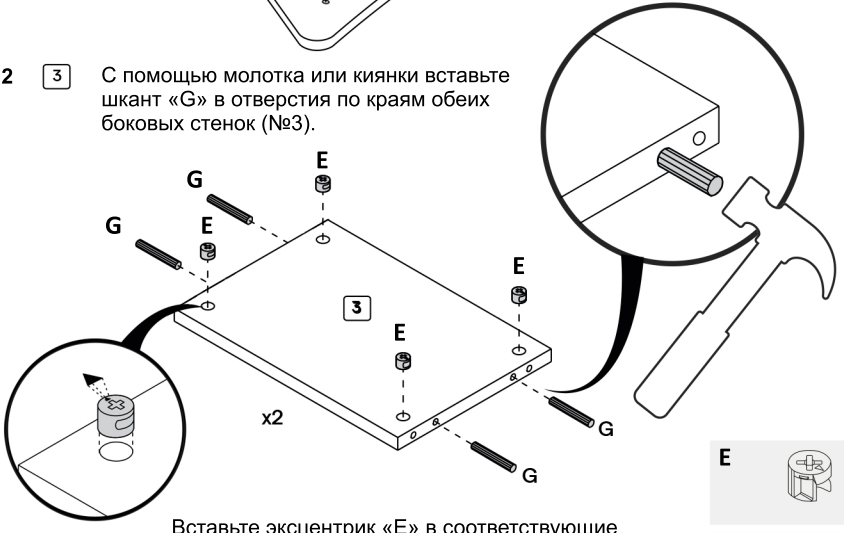

Вставьте эксцентрик «E» в соответствующие отверстия. Убедитесь, что стрелки указывают на край детали.

E

8 шт.

G

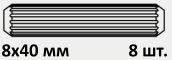

8x40 мм **8 шт.**

ШАГ 3 4

Вставьте эксцентрик «E» в соответствующие отверстия на основание (№4) так, чтобы стрелки были направлены к краю.
Затем с помощью молотка или киянки вставьте шкант «G» в отверстия на кромке основания.

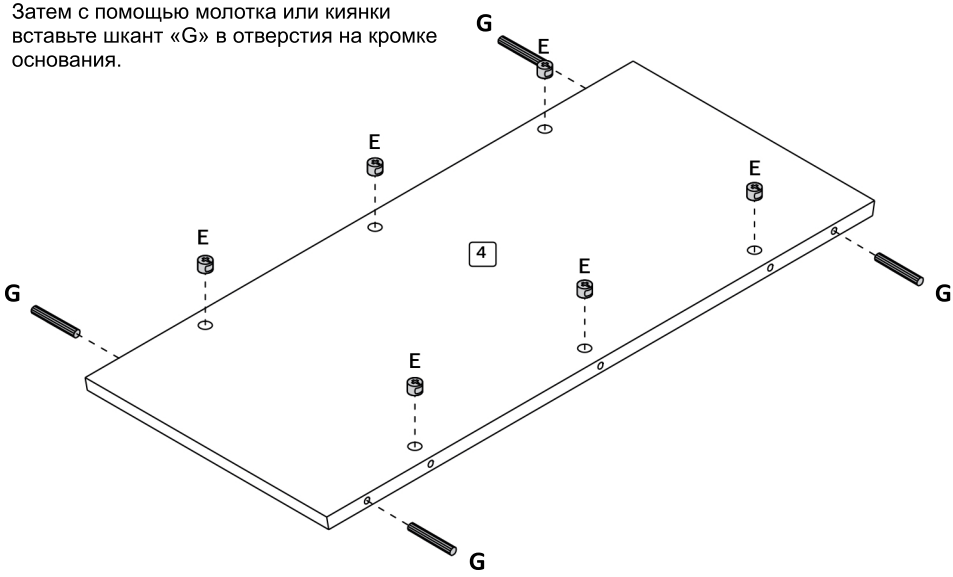

ШАГ 3 10

Используя молоток или киянку, вставьте шкант «G» в край передней мачты (№10).

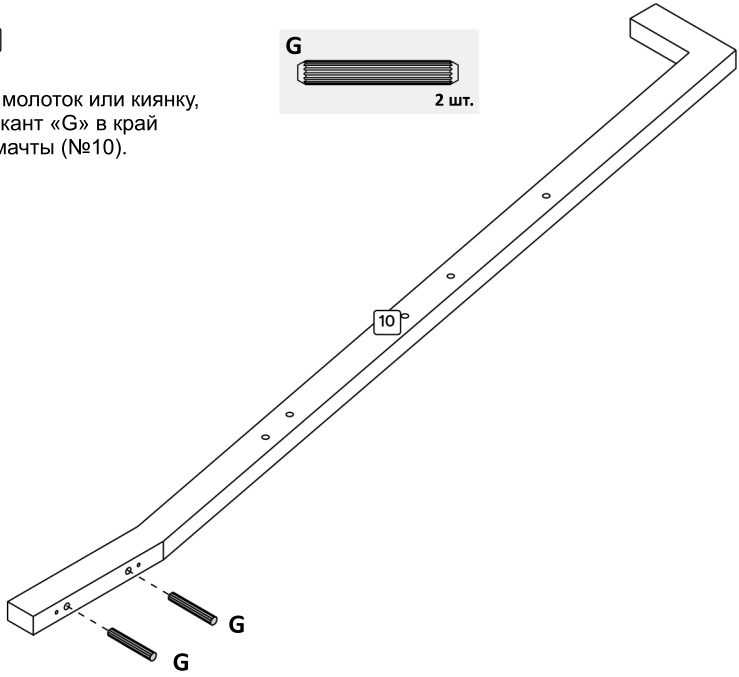

ШАГ 5 2 4

Соедините основание (№4) с задней стенкой (№2), обязательно совместив соответствующие отверстия и крепеж. Затем с помощью крестовой отвертки еще раз скрепите детали вместе, повернув эксцентрики «E» на основание (№4) по часовой стрелке до затягивания. Убедитесь, что стрелки на эксцентриках «E» обращены внутрь мебели.

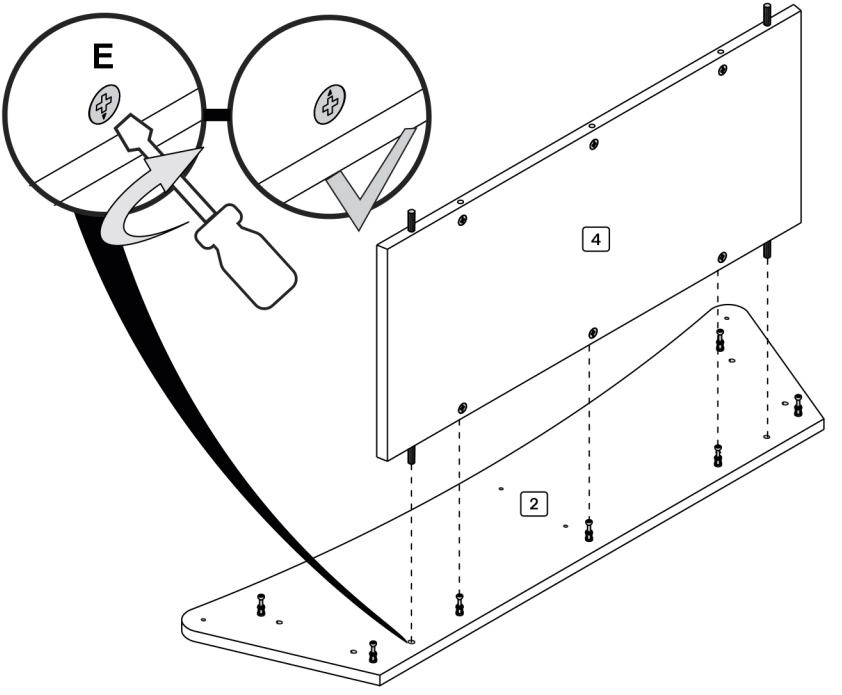

ШАГ 6 3

Соедините боковые стенки (№3) с задней стенкой (№2), обязательно совместив соответствующие отверстия и крепеж. Затем с помощью крестовой отвертки еще раз скрепите детали вместе, поворачивая эксцентрики «E» на боковых стенках (№3) по часовой стрелке до затягивания. Убедитесь, что стрелки на эксцентриках «E» обращены внутрь боковых стенок (№3).

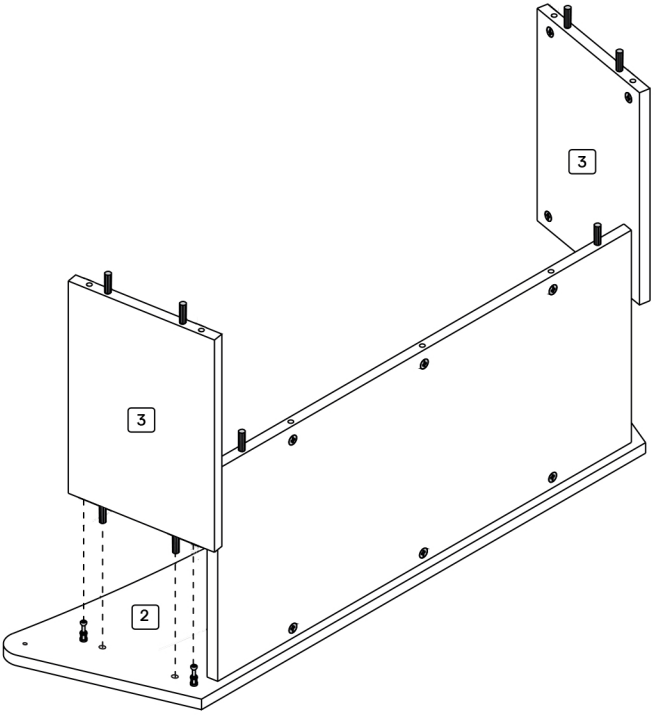

ШАГ 7 1

Соедините переднюю стенку (№1) с остальной частью конструкции, обязательно совместив соответствующие отверстия и крепеж. Затем с помощью крестовой отвертки еще раз скрепите детали вместе, поворачивая эксцентрики «E» по часовой стрелке до затягивания. Убедитесь, что стрелки на кулачковых стопорных гайках «E» обращены внутрь мебели.

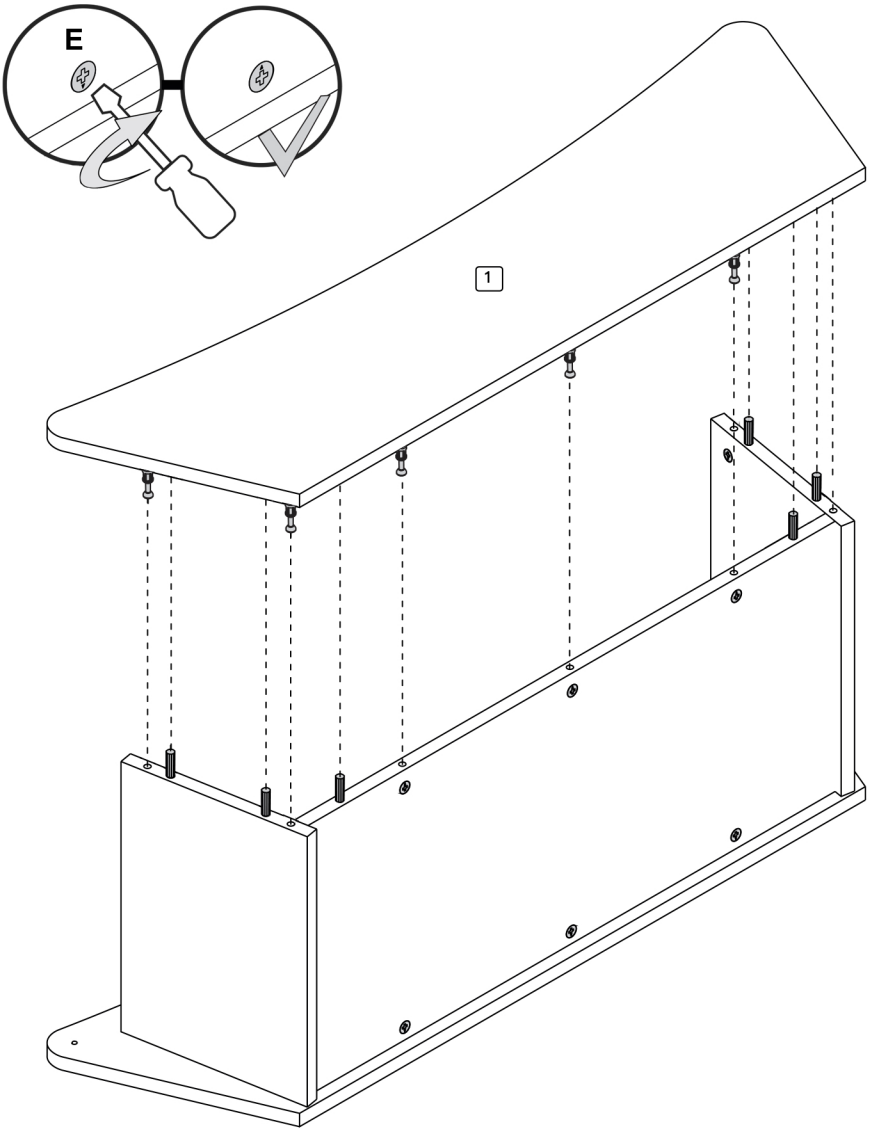

ШАГ 8 10 11 12 13

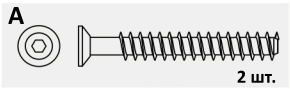

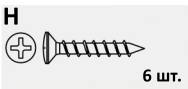

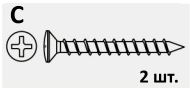

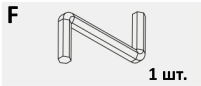

Переверните конструкцию так, чтобы основание (№4) лежало на полу.

Прикрепите заднюю мачту (№11) к задней стенке (№2) с помощью саморезов «H» и крестовой отвертки

Прикрепите переднюю мачту (№10) к передней стенке (№1) с помощью саморезов «C» и крестовой отвертки.

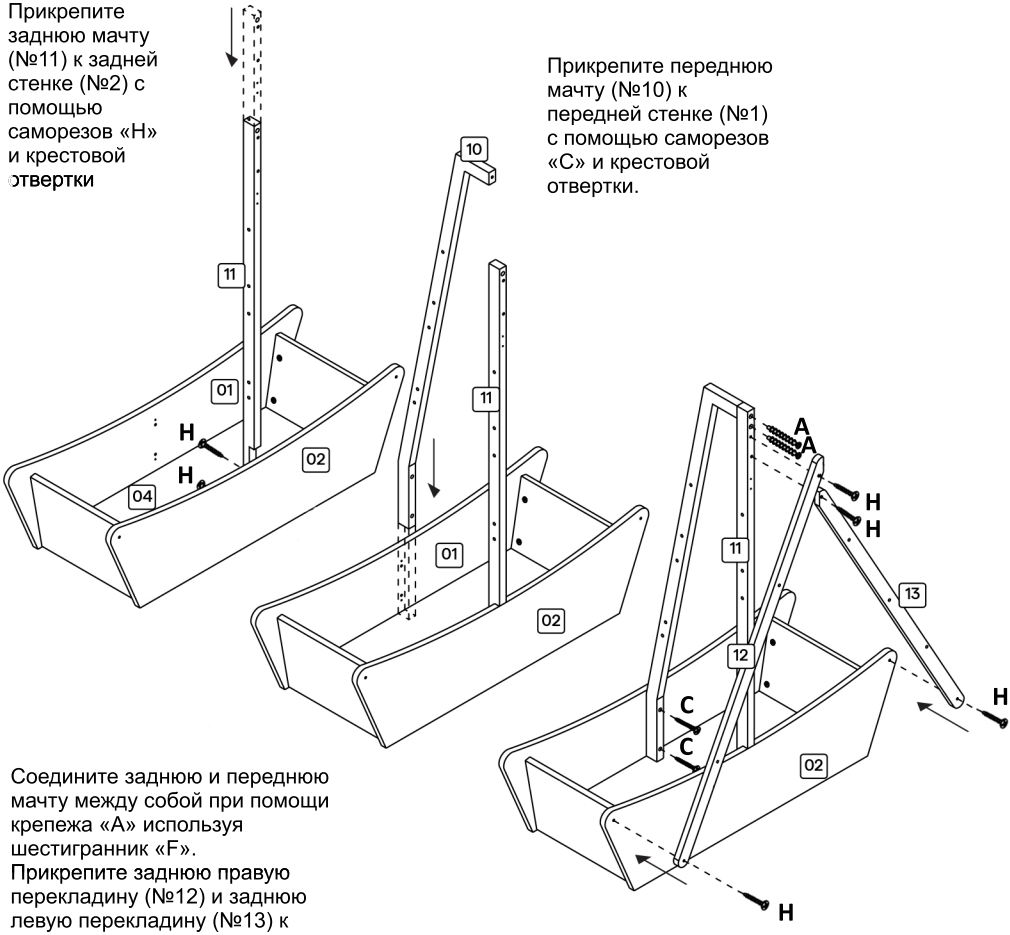

Соедините заднюю и переднюю мачту между собой при помощи крепежа «A» используя шестигранник «F».
Прикрепите заднюю правую перекладину (№12) и заднюю левую перекладину (№13) к задней мачте (№11) и задней стенке (№2) с помощью саморезов «H»

ШАГ 9 05

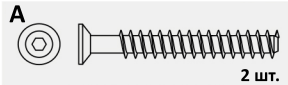

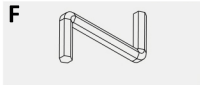

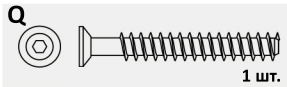

Прикрепите полку (№5) к конструкции с помощью крепежа «A» и «Q» используя шестигранник «F». Сначала установите каждый винт «A» и «Q» частично, а затем полностью затяните, когда все они встанут на свои места.

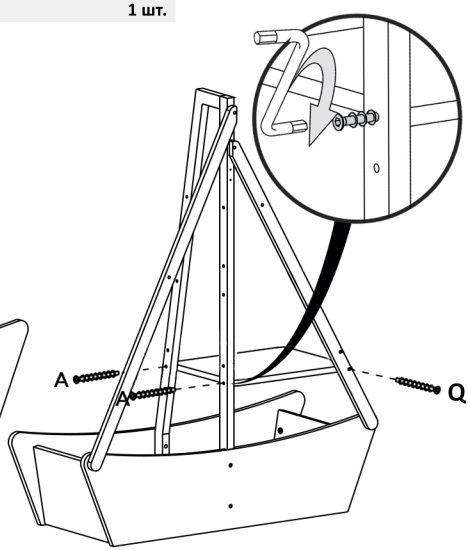

ШАГ 10 06

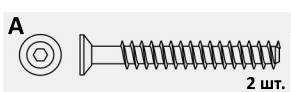

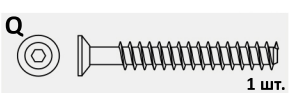

Прикрепите полку (№6) к конструкции с помощью крепежа «A» и «Q» используя шестигранник «F». Сначала установите каждый винт «A» и «Q» частично, а затем полностью затяните, когда все они встанут на свои места.

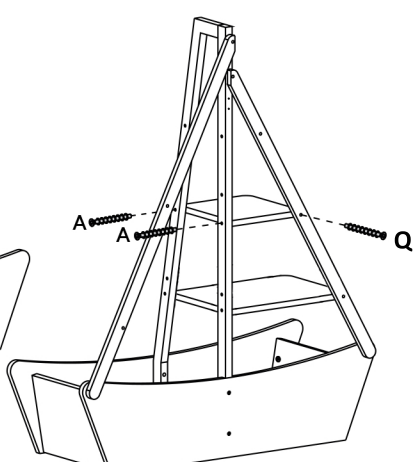

ШАГ 11 07

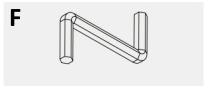

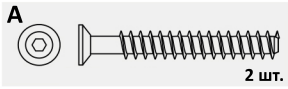

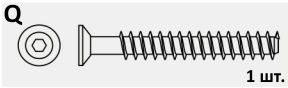

Прикрепите полку (№7) к конструкции с помощью крепежа «A» и «Q» используя шестигранник «F».

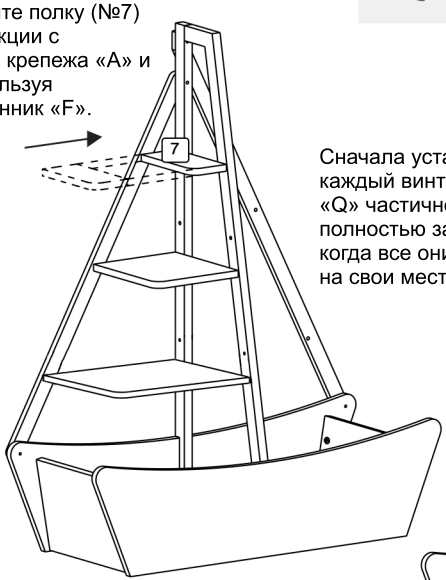

Сначала установите каждый винт «A» и «Q» частично, а затем полностью затяните, когда все они встанут на свои места.

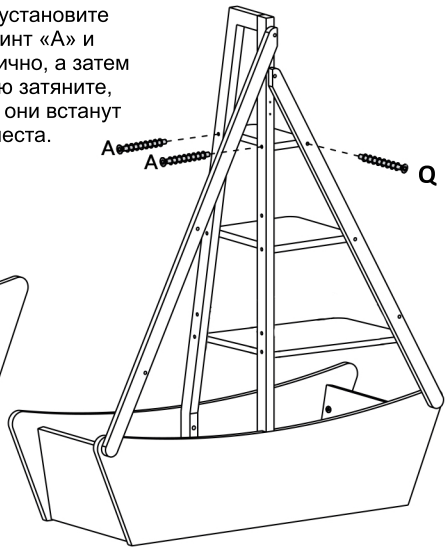

ШАГ 12 09

Прикрепите полку (№9) к конструкции с помощью крепежа «A» и «Q» используя шестигранник «F».

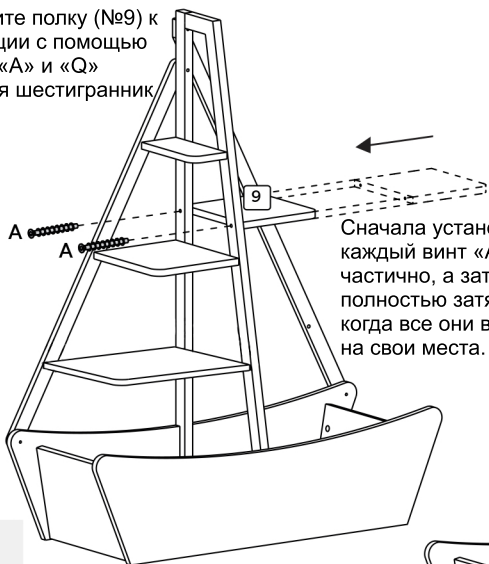

Сначала установите каждый винт «A» и «Q» частично, а затем полностью затяните, когда все они встанут на свои места.

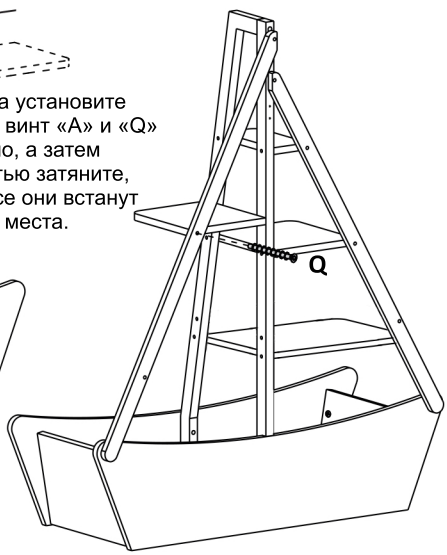

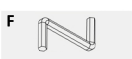

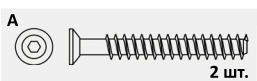

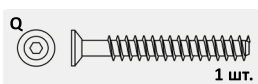

ШАГ 13 08

Прикрепите полку (№8) к конструкции с помощью крепежа «A» и «Q» используя шестигранник «F». Сначала установите каждый винт «A» и «Q» частично, а затем полностью затяните, когда все они встанут на свои места.

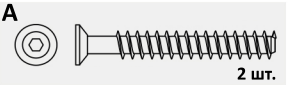

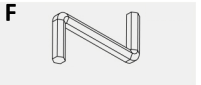

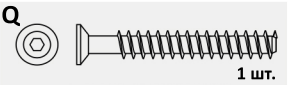

Предупреждение:
не превышайте максимальный вес каждой полки в 10 кг..

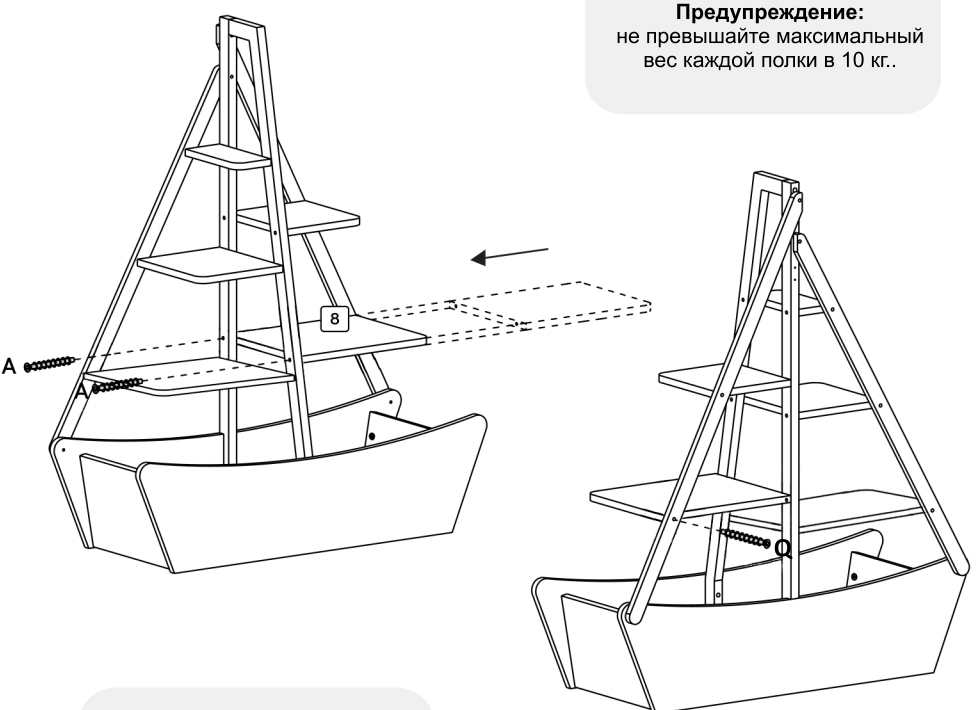

Предупреждение:
не используйте полки в качестве ступеньки.

Infania.ru | @infania_ru

ООО «ЮНИ ГРУП»
Тел: (800) 555-3923
Россия, Москва